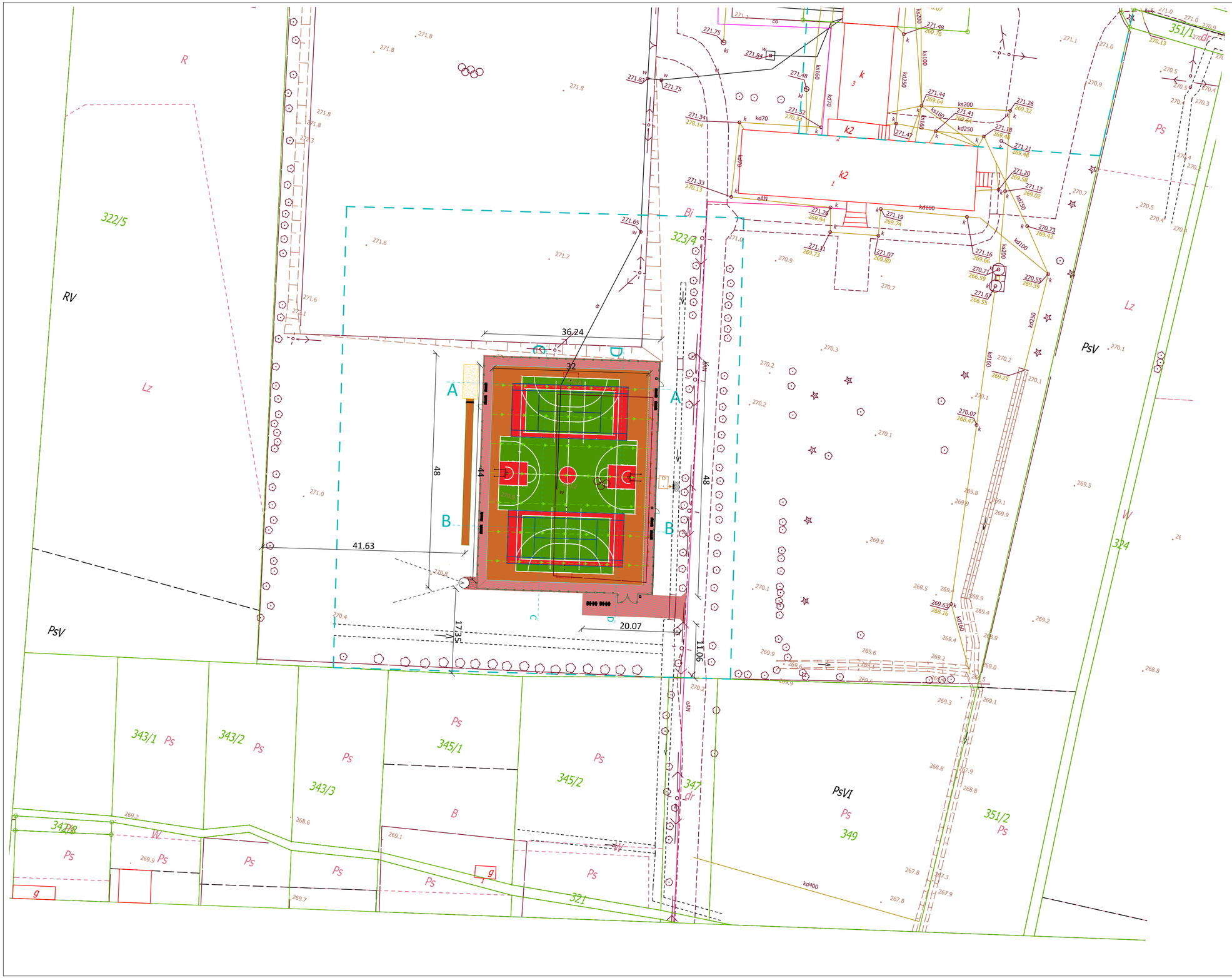

LEGENDA

- zakres opracowania
- nawierzchnia poliuretanowa
- nawierzchnia z kostki betonowej gr. 6 i 8cm
- nawierzchnia piaskowa
- utwardzenie płytami ażurowymi
- piłkochywyty
- ławka wypoczynkowa
- kosz na śmieci
- stojak rowerowy
- proj. zew. instalcja KD
- proj. drenaż boiska
- zbiornik szczelny na wody opadowe V=10m³

DWK projekt
Al. N.M.P. 69, 42-217 Częstochowa
biuro@dwkprojekt.pl
mob. 607 726 849

Nazwa i adres obiektu	Zespół Szkolno - Przedszkolny im. Kormela Makuszyńskiego ul. Szkolna 3,42-130 Kalej dz. nr ewid. 223/4
Inwestor	Gmina Wręczyca Wielka ul. Sienkiewicza 1 42-130 Wręczyca Wielka
Nazwa zadania	Przebudowa wielofunkcyjnego boiska sportowego w miejscowości Kalej
Nazwa rysunku	Zagosapodarowanie terenu
Projektant	mgr inż. Mirosława Całka Upr. bud. UAN-VIII/83861/67/87
Projektant	mgr inż. Roman Księżnik Upr. bud. LOD/1490/POOS/10
Asystent projektanta	mgr inż. Wojciech Kulawik

Data opracowania	Skala	Umowa	Nr rysunku
lipiec 2017	1:500	221/2017	1

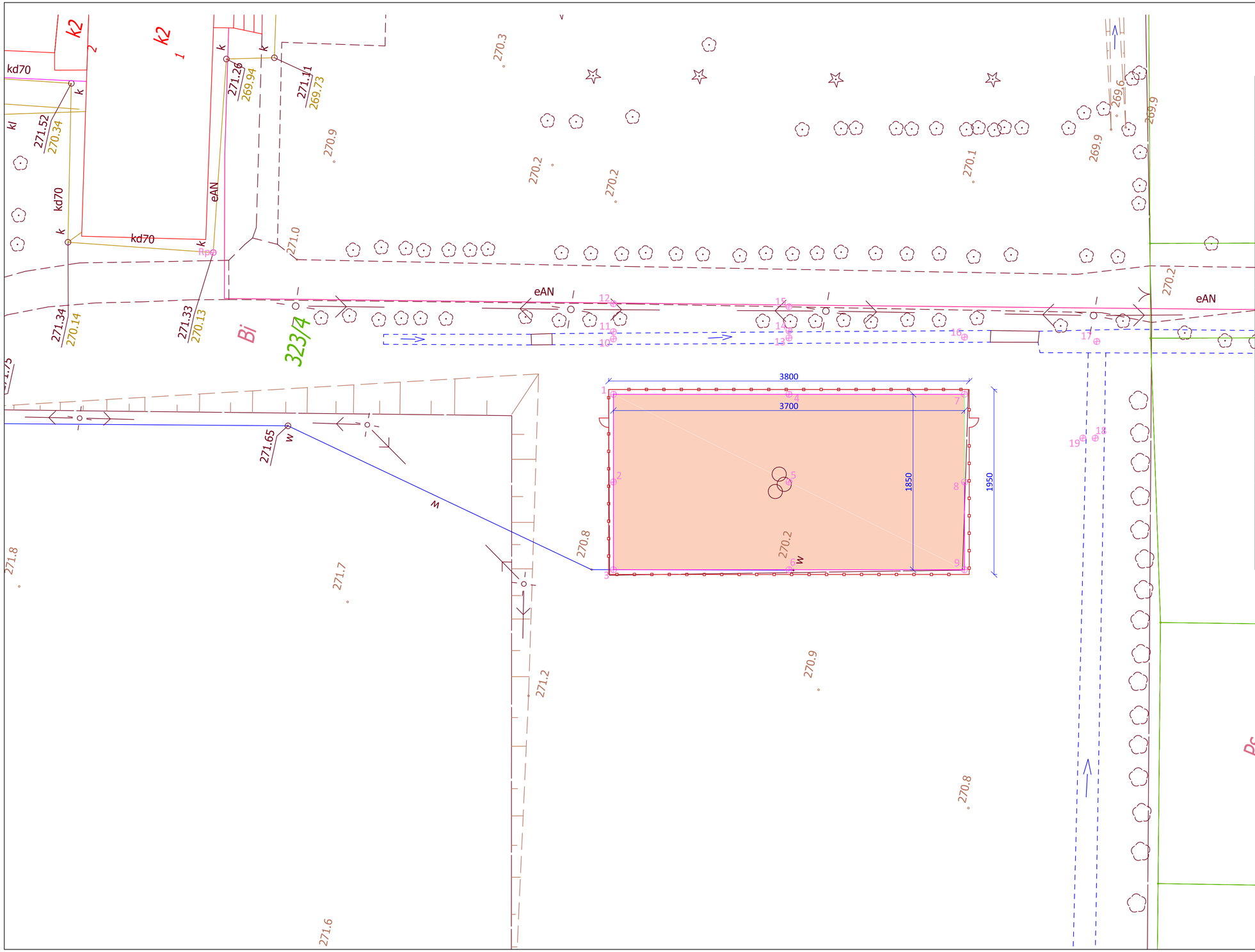

Reper	217,00 m.n.p.m
odczyt reper	98cm
poziom porównawczy [1]	270,200 m.n.p.m

Lp	odczyt	rzędna	wysokość względem poziomu porównawczego
	[cm]	[m.n.p.m]	[cm]
1	165.0	270.660	46.0
2	161.0	270.700	50.0
3	163.0	270.680	48.0
4	151.0	270.800	60.0
5	151.0	270.800	60.0
6	153.0	270.780	58.0
7	161.0	270.700	50.0
8	158.0	270.730	53.0
9	161.0	270.700	50.0
10	242.0	269.890	-31.0
11	202.0	270.290	9.0
12	178.0	270.530	33.0
13	252.0	269.790	-41.0
14	213.0	270.180	-2.0
15	181.0	270.500	30.0
16	260.0	269.710	-49.0
17	273.0	269.580	-62.0
18	251.0	269.800	-40.0
19	200.0	270.310	11.0

LEGENDA

istniejąca nawierzchnia mączka ceglana/beton

istniejące piłkochwyty h=3,0m

UWAGA: wszytkie wymiary podano w centymetrach

DWK projekt
Al. N.M.P. 69, 42-217 Częstochowa
biuro@dwkprojekt.pl
mob. 607 726 849

Nazwa i adres obiektu	Zespół Szkolno - Przedszkolny im. Kormela Makuszyńskiego ul. Szkolna 3,42-130 Kalej dz. nr ewid. 223/4
Inwestor	Gmina Wręczyca Wielka ul. Sienkiewicza 1 42-130 Wręczyca Wielka
Nazwa zadania	Przebudowa wielofunkcyjnego boiska sportowego w miejscowości Kalej
Nazwa rysunku	Inwentaryzacja boiska
Projektant	mgr inż. Mirosława Całka Upr. bud. UAN-VIII/83861/67/87
Asystent projektanta	mgr inż. Wojciech Kulawik

Data opracowania	Skala	Umowa	Nr rysunku
lipiec 2017	1:250	221/2017	2

A

16 mm	nawierzchnia poliuretanowa typu "NATRYSK"
35 mm	warstwa elastyczna gumowo-żwirowo-poliuretanowa
4 cm	granulat ze skał magmowych
15 cm	kruszywo łamane 4-31.5mm ze spadkiem 0.5%
	podsypka piaskowa 0-2 mm, o Is min 0.97 głębokość zmienna 15 do 40 cm

C

6 cm	kostka betonowa typu Holland gr. 6 cm
4 cm	podsypka cementowo-piaskowa 1:4
15 cm	kruszywo łamane 4-31.5mm ze spadkiem
	podsypka piaskowa 0-2 mm, o Is min 0.97 głębokość zmienna 15 do 40 cm

F

35 cm	piasek płukany, średnioziarnisty, niepylący
	betonowa płytka chodnikowa 30x30x4cm
34 cm	ułożona luzem z przerwami co 5cm
	geowłóknina 200g/m2
20 cm	żwir drenarski płukany
	geowłóknina 200g/m2
	podsypka piaskowa 0-2 mm, o Is min 0.97

B

5 cm	piasek 0-2 mm
20 cm	żwir płukany 6-32 mm
15 cm	żwir płukany 2-6mm
8 cm	rura drenarska Ø80 mm
15 cm	żwir płukany 2-6 mm

A-A

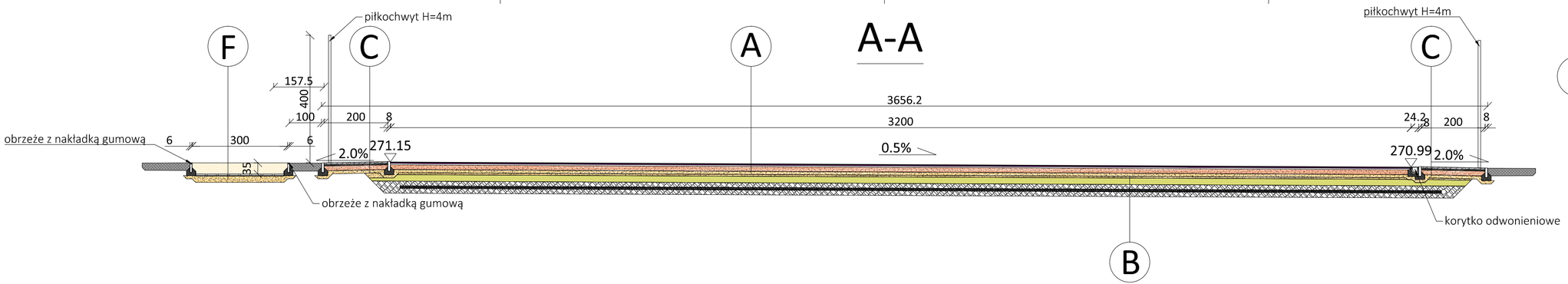

B-B

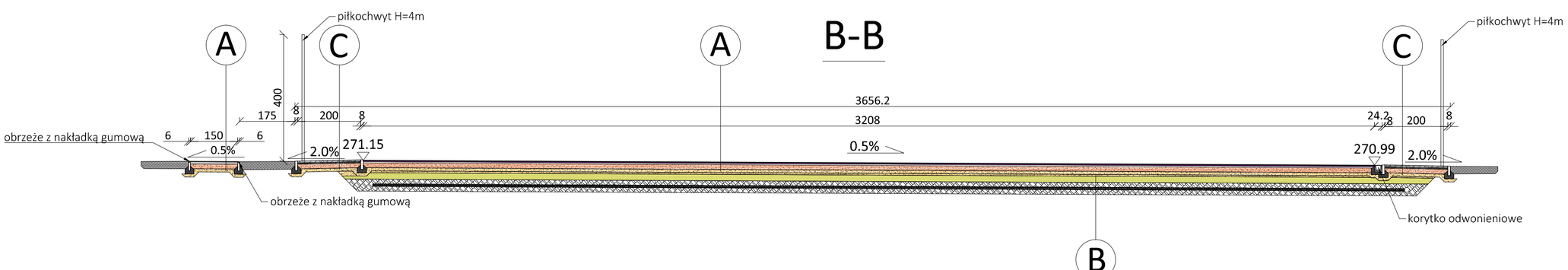

DWK projekt
Al. N.M.P. 69, 42-217 Częstochowa
biuro@dwkprojekt.pl
mob. 607 726 849

Nazwa i adres obiektu	Zespół Szkolno - Przedszkolny im. Kormela Makuszyńskiego ul. Szkolna 3,42-130 Kalej dz. nr ewid. 223/4
Inwestor	Gmina Wręczyca Wielka ul. Sienkiewicza 1 42-130 Wręczyca Wielka
Nazwa zadania	Przebudowa wielofunkcyjnego boiska sportowego w miejscowości Kalej
Nazwa rysunku	przekroje: A-A, B-B,
Projektant	mgr inż. Mirosława Całka Upr. bud. UAN-VIII/83861/67/87
Asystent projektanta	mgr inż. Wojciech Kulawik

Data opracowania	Skala	Umowa	Nr rysunku
lipiec 2017	1:100	221/2017	3

C-C

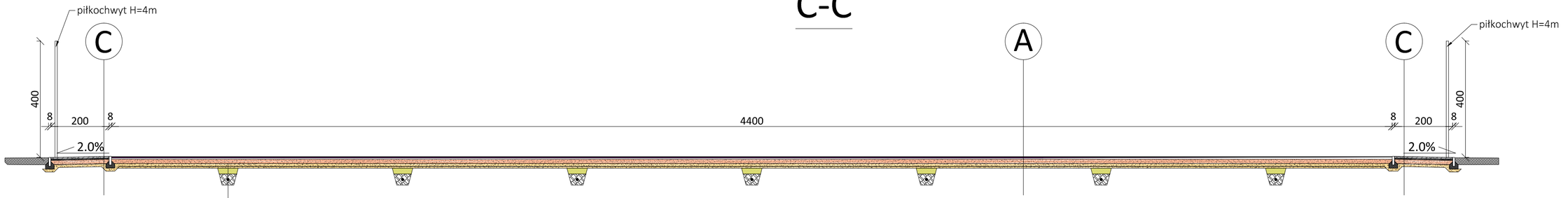

D-D

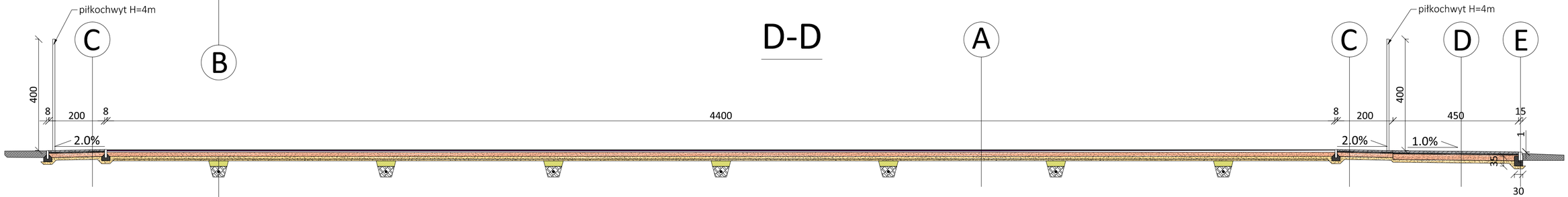

A

16 mm	nawierzchnia poliuretanowa typu "NATRYSK"
35 mm	warstwa elastyczna gumowo-żwirowo-poliuretanowa
4 cm	granulat ze skał magmowych
15 cm	kruszywo łamane 4-31.5mm ze spadkiem 0.5%
	podsypka piaskowa 0-2 mm, o Is min 0.97 głębokość
	zmienna 15 do 40 cm

B

5 cm	piasek 0-2 mm
20 cm	żwir płukany 6-32 mm
15 cm	żwir płukany 2-6mm
8 cm	rura drenarska Ø80 mm
15 cm	żwir płukany 2-6 mm

C

6 cm	kostka betonowa typu Holland gr. 6 cm
4 cm	podsypka cementowo-piaskowa 1:4
15 cm	kruszywo łamane 4-31.5mm ze spadkiem
	podsypka piaskowa 0-2 mm, o Is min 0.97 głębokość
	zmienna 15 do 40 cm

D

8 cm	kostka betonowa typu Holland gr. 6 cm
4 cm	podsypka cementowo-piaskowa 1:4
20 cm	kruszywo łamane 4-31.5mm ze spadkiem
	podsypka piaskowa 0-2 mm, o Is min 0.97 głębokość
	zmienna 15 do 40 cm

E

30 cm	krawężnik betonowy 15x30 cm
5 cm	podsypka cementowo-piaskowa 1:4
15 cm	ława betonowa z oporem
	podsypka piaskowa 0-2 mm, o Is min 0.97 głębokość
	zmienna 15 do 40 cm

DWK projekt
Al. N.M.P. 69, 42-217 Częstochowa
biuro@dwkprojekt.pl
mob. 607 726 849

Nazwa i adres obiektu	Zespół Szkolno - Przedszkolny im. Kormela Makuszyńskiego ul. Szkolna 3,42-130 Kalej dz. nr ewid. 223/4
Inwestor	Gmina Wręczyca Wielka ul. Sienkiewicza 1 42-130 Wręczyca Wielka
Nazwa zadania	Przebudowa wielofunkcyjnego boiska sportowego w miejscowości Kalej
Nazwa rysunku	przekroje: C-C, D-D,
Projektant	mgr inż. Mirosława Całka Upr. bud. UAN-VIII/83861/67/87
Asystent projektanta	mgr inż. Wojciech Kulawik

Data opracowania	Skala	Umowa	Nr rysunku
lipiec 2017	1:100	221/2017	4

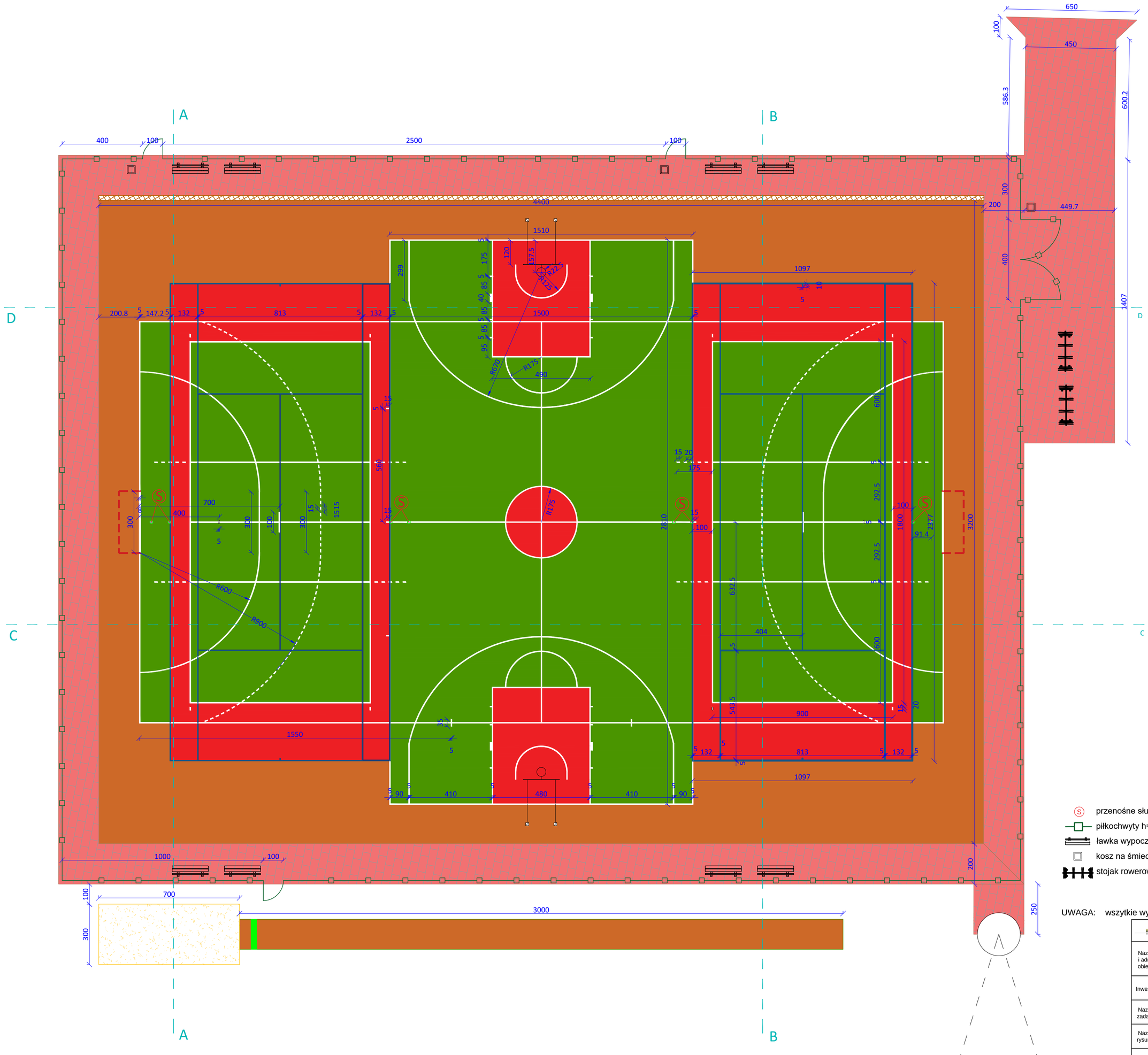

DWK projekt
Al. N.M.P. 69, 42-217 Częstochowa
biuro@dwkprojekt.pl
mob. 607 726 849

Nazwa i adres obiektu	Zespół Szkolno - Przedszkolny im. Kormela Makuszyńskiego ul. Szkolna 3,42-130 Kalej dz. nr ewid. 223/4
Inwestor	Gmina Wręczyca Wielka ul. Sienkiewicza 1 42-130 Wręczyca Wielka
Nazwa zadania	Przebudowa wielofunkcyjnego boiska sportowego w miejscowości Kalej
Nazwa rysunku	Plan funkcjonalno użytkowy boiska
Projektant	mgr inż. Mirosława Całka Upr. bud. UAN-VIII/83861/67/87
Asystent projektanta	mgr inż. Wojciech Kulawik

Data opracowania	Skala	Umowa	Nr rysunku
lipiec 2017	1:100	221/2017	5

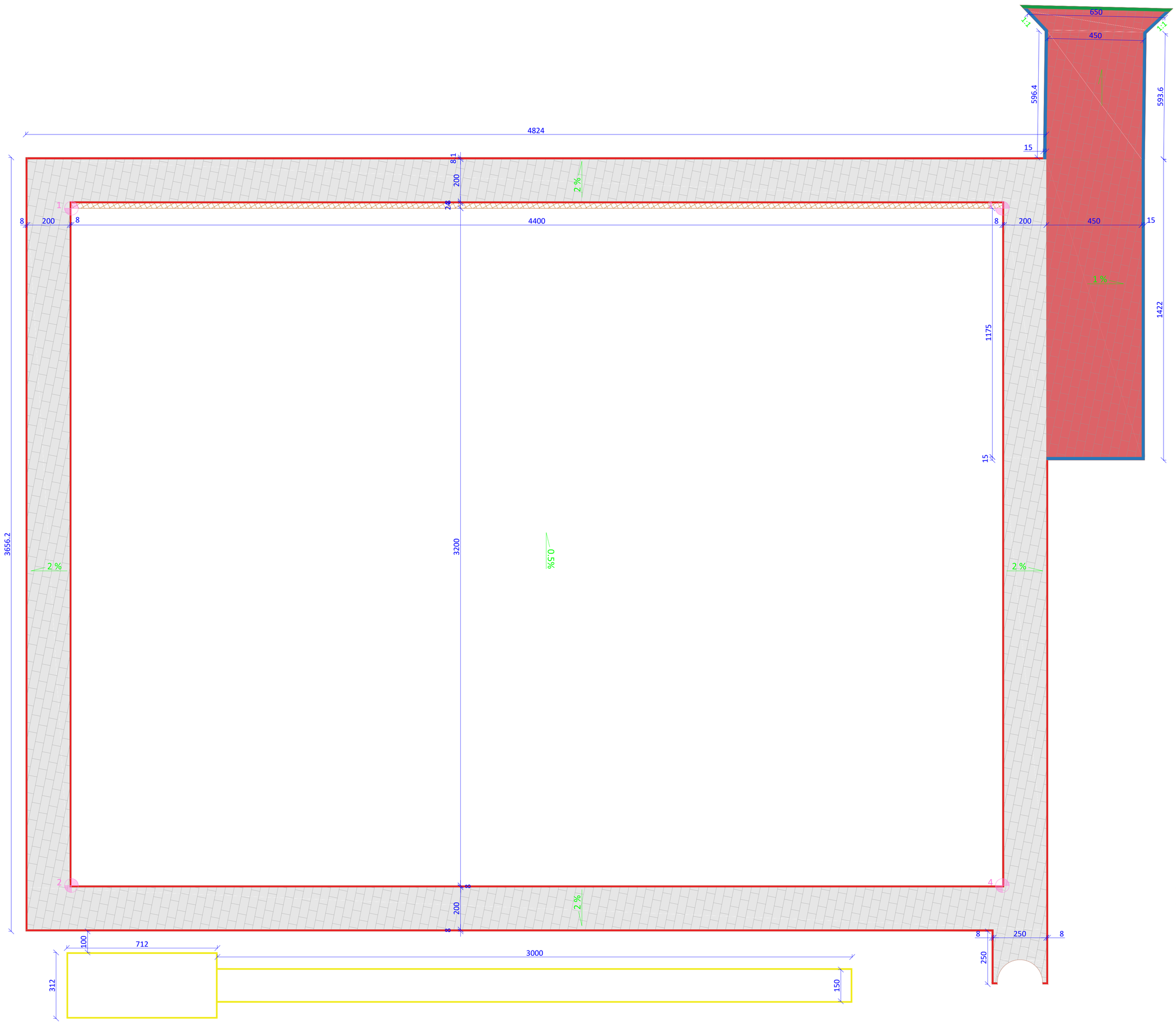

TABELA WSPÓŁRZĘDNYCH

	X	Y
1	5634338.27	6570564.25
2	5634331.20	6570533.04
3	5634295.36	6570573.96
4	5634288.30	6570542.75

LEGENDA

- nawierzchnia z kostki betonowej gr. 6cm kolor czerowny
- nawierzchnia z kostki betonowej gr. 8cm kolor czerwony
- obrzeże 8x30x100cm kolor grafit
- krawężnik drogowy 15x30x100cm
- krawężnik najazdowy15x22x100cm
- obrzeże z nakładką gumową 6x30cm

DWK projekt
Al. N.M.P. 69, 42-217 Częstochowa
biuro@dwkprojekt.pl
mob. 607 726 849

Nazwa i adres obiektu	Zespół Szkolno - Przedszkolny im. Kormela Makuszyńskiego ul. Szkolna 3,42-130 Kalej dz. nr ewid. 223/4
Inwestor	Gmina Wręczyca Wielka ul. Sienkiewicza 1 42-130 Wręczyca Wielka
Nazwa zadania	Przebudowa wielofunkcyjnego boiska sportowego w miejscowości Kalej
Nazwa rysunku	Utwardzenie terenu
Projektant	mgr inż. Mirosława Całka Upr. bud. UAN-VIII/83861/67/87
Asystent projektanta	mgr inż. Wojciech Kulawik

Data opracowania	Skala	Umowa	Nr rysunku
lipiec 2017	1:100	221/2017	6

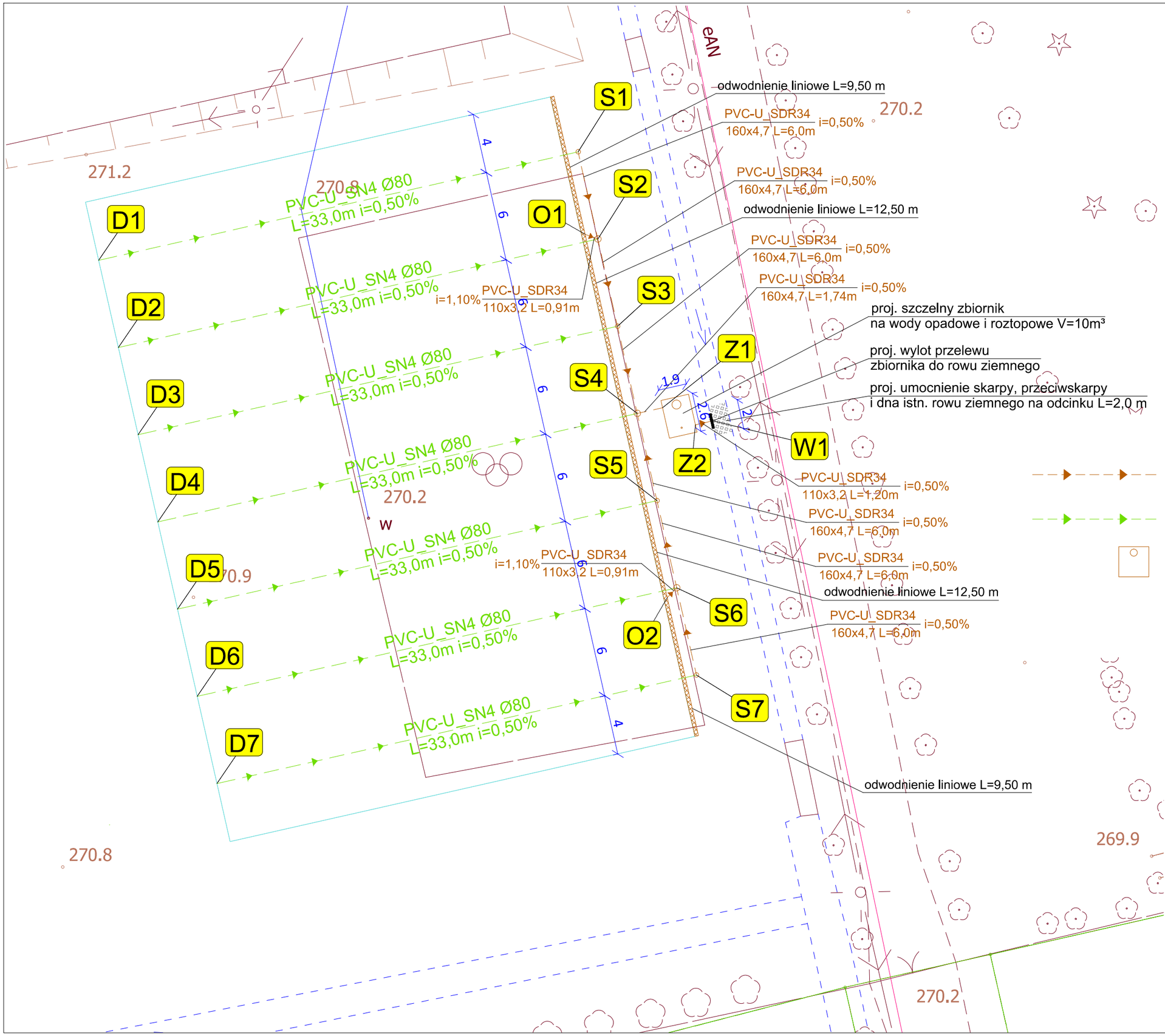

LEGENDA

projektowana zew. instalacja kanalizacji deszczowej PVC-U SDR34Ø160x4,7 i Ø110x3,2 mm

projektowany drenaż boiska PVC-U SN4 Ø80 w otulinie z włókna kokosowego

projektowany szczelny zbiornik na wody opadowe i roztopowe V=10m³

DWK projekt
Al. N.M.P. 69, 42-217 Częstochowa
biuro@dwkprojekt.pl
mob. 607 726 849

Nazwa i adres obiektu	Zespół Szkolno - Przedszkolny im. Kormela Makuszyńskiego ul. Szkolna 3,42-130 Kalej dz. nr ewid. 223/4
Inwestor	Gmina Wręczyca Wielka ul. Sienkiewicza 1 42-130 Wręczyca Wielka
Nazwa zadania	Przebudowa wielofunkcyjnego boiska sportowego w miejscowości Kalej
Nazwa rysunku	Plan sytuacyjny kanalizacji deszczowej
Projektant	mgr inż. Mirosława Całka Upr. bud. UAN-VIII/83861/67/87
Asystent projektanta	mgr inż. Wojciech Kulawik

Data opracowania	Skala	Umowa	Nr rysunku
lipiec 2017	1:250	221/2017	KD1

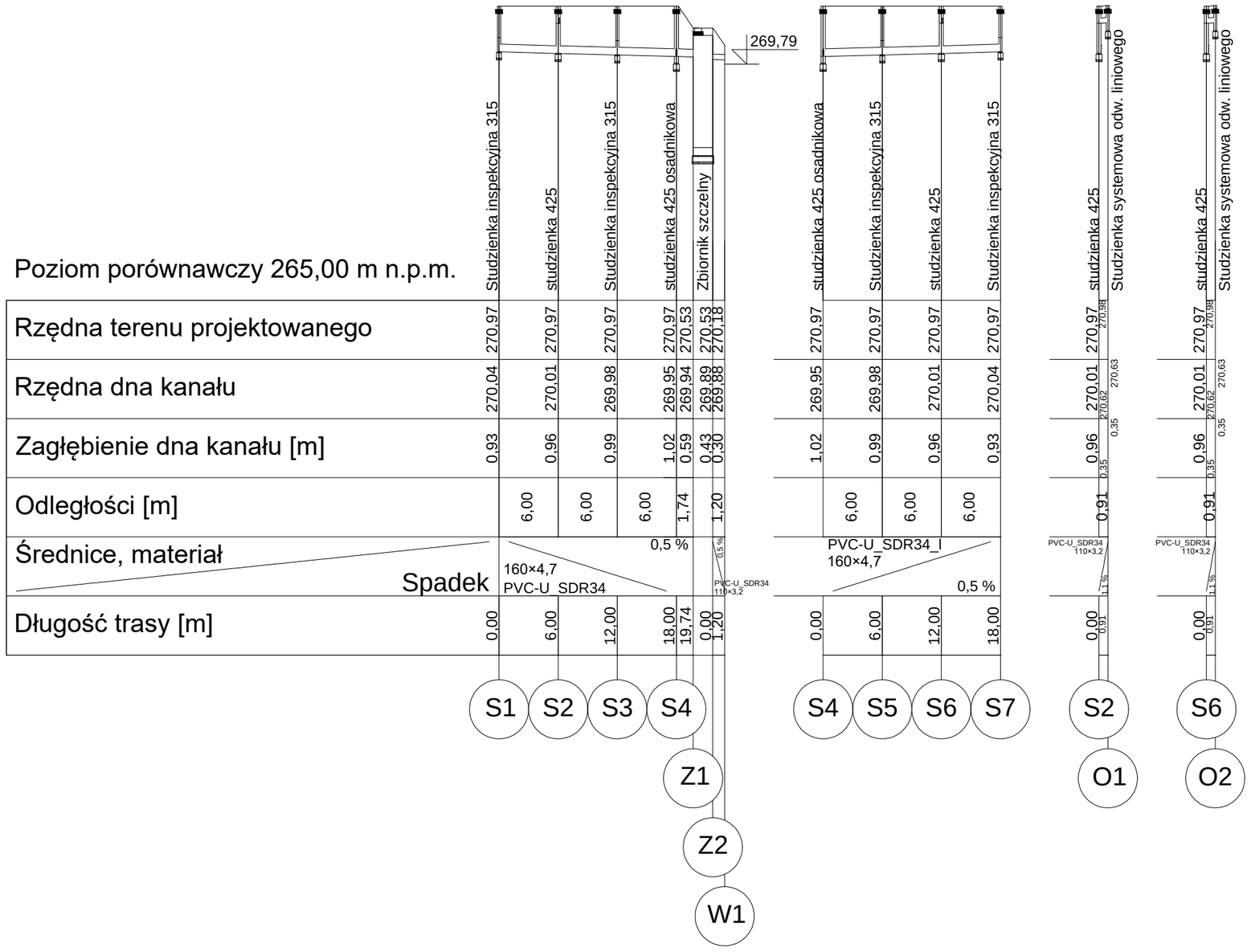

DWK projekt
Al. N.M.P. 69, 42-217 Częstochowa
biuro@dwkprojekt.pl
mob. 607 726 849

Nazwa i adres obiektu	Zespół Szkolno-Przedszkolny im. Kornela Makuszyńskiego ul. Szkolna 3, 42-130 Kalej dz. nr ewid. 223/4
Inwestor	Gmina Wręczyca Wielka ul. Sienkiewicza 1 42-130 Wręczyca Wielka
Nazwa zadania	Przebudowa wielofunkcyjnego boiska sportowego w miejscowości Kalej
Nazwa rysunku	Profile zewnetrznej kanalizacji deszczowej
Projektant	mgr inż.Roman Księżnik LOD/1490/POOS/10

Data opracowania	Skala	Umowa	Nr rysunku
lipiec 2017	1:500/1:100	221/2017	KD 2

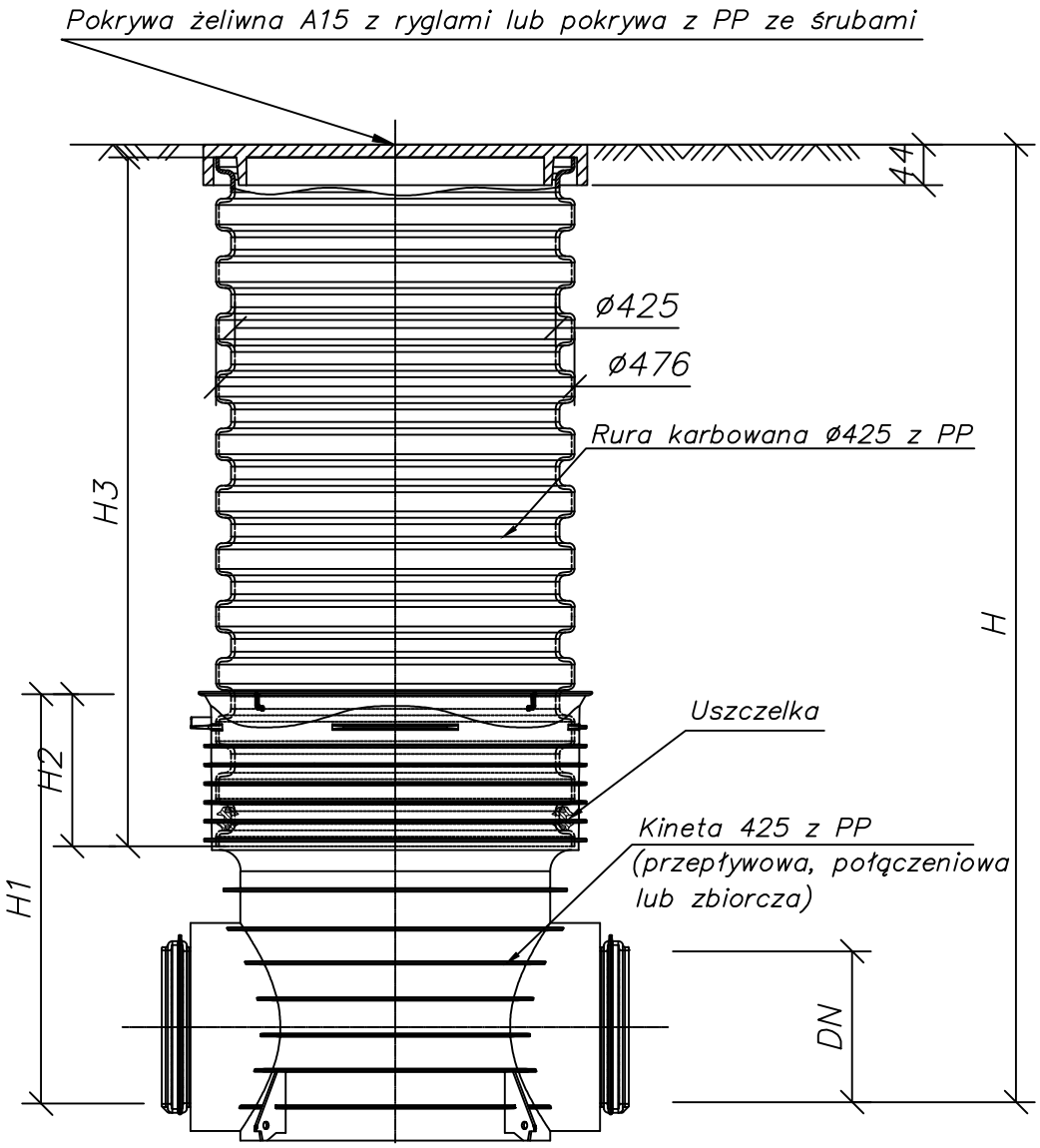

Studzienka inspekcyjna 425
z pokrywą żeliwną lub z PP klasy A15

DWK projekt
Al. N.M.P. 69, 42-217 Częstochowa
biuro@dwkprojekt.pl
mob. 607 726 849

Nazwa i adres obiektu	Zespół Szkolno-Przedszkolny im. Kornela Makuszyńskiego ul. Szkolna 3, 42-130 Kalej dz. nr ewid. 223/4
Inwestor	Gmina Wręczyca Wielka ul. Sienkiewicza 1 42-130 Wręczyca Wielka
Nazwa zadania	Przebudowa wielofunkcyjnego boiska sportowego w miejscowości Kalej
Nazwa rysunku	Schemat budowy systemowej studni inspekcyjnej DN 425
Projektant	mgr inż.Roman Księżnik LOD/1490/POOS/10

Data opracowania	Skala	Umowa	Nr rysunku
lipiec 2017	1:10	221/2017	KD 3

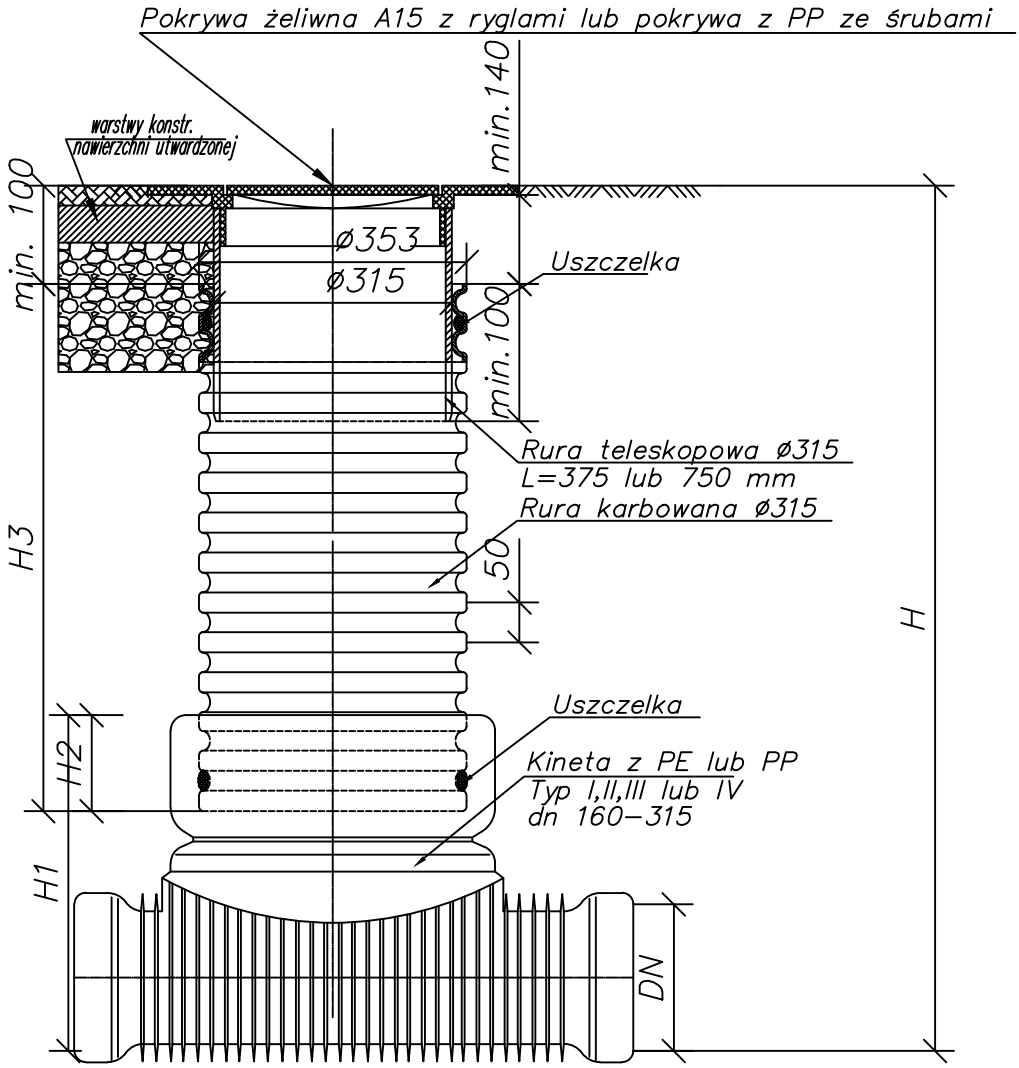

DWK projekt
Al. N.M.P. 69, 42-217 Częstochowa
biuro@dwkprojekt.pl
mob. 607 726 849

Nazwa i adres obiektu	Zespół Szkolno-Przedszkolny im. Kornela Makuszyńskiego ul. Szkolna 3, 42-130 Kalej dz. nr ewid. 223/4
Inwestor	Gmina Wręczyca Wielka ul. Sienkiewicza 1 42-130 Wręczyca Wielka
Nazwa zadania	Przebudowa wielofunkcyjnego boiska sportowego w miejscowości Kalej
Nazwa rysunku	Schemat budowy systemowej studni inspekcyjnej DN 315
Projektant	mgr inż.Roman Księżnik LOD/1490/POOS/10

Data opracowania	Skala	Umowa	Nr rysunku
lipiec 2017	1:10	221/2017	KD 4

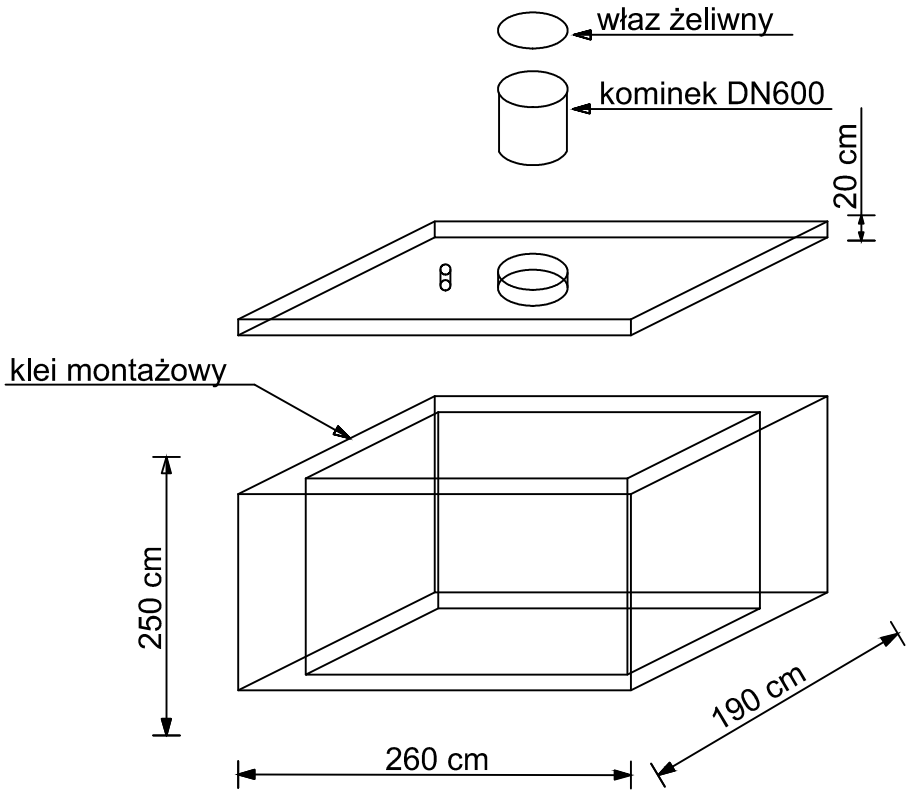

DWK projekt
Al. N.M.P. 69, 42-217 Częstochowa
biuro@dwkprojekt.pl
mob. 607 726 849

Nazwa i adres obiektu	Zespół Szkolno-Przedszkolny im. Kornela Makuszyńskiego ul. Szkolna 3, 42-130 Kalej dz. nr ewid. 223/4
Inwestor	Gmina Wręczyca Wielka ul. Sienkiewicza 1 42-130 Wręczyca Wielka
Nazwa zadania	Przebudowa wielofunkcyjnego boiska sportowego w miejscowości Kalej
Nazwa rysunku	Schemat budowy prefabrykowanego zbiornika na wody opadowe i roztopowe V=10m ³
Projektant	mgr inż.Roman Księżnik LOD/1490/POOS/10

Data opracowania	Skala	Umowa	Nr rysunku
lipiec 2017	1:50	221/2017	KD 5